上級小6男子40kg以上　【22名】

本戦　1分30秒 ➡ 延長戦　1分 ➡ マスト判定

コート	優勝	準優勝	第三位	
B				

＊決勝戦のみ再延長戦(1分)までおこないます。
＊ヘッドガード着用

JAC権利獲得(優勝者)

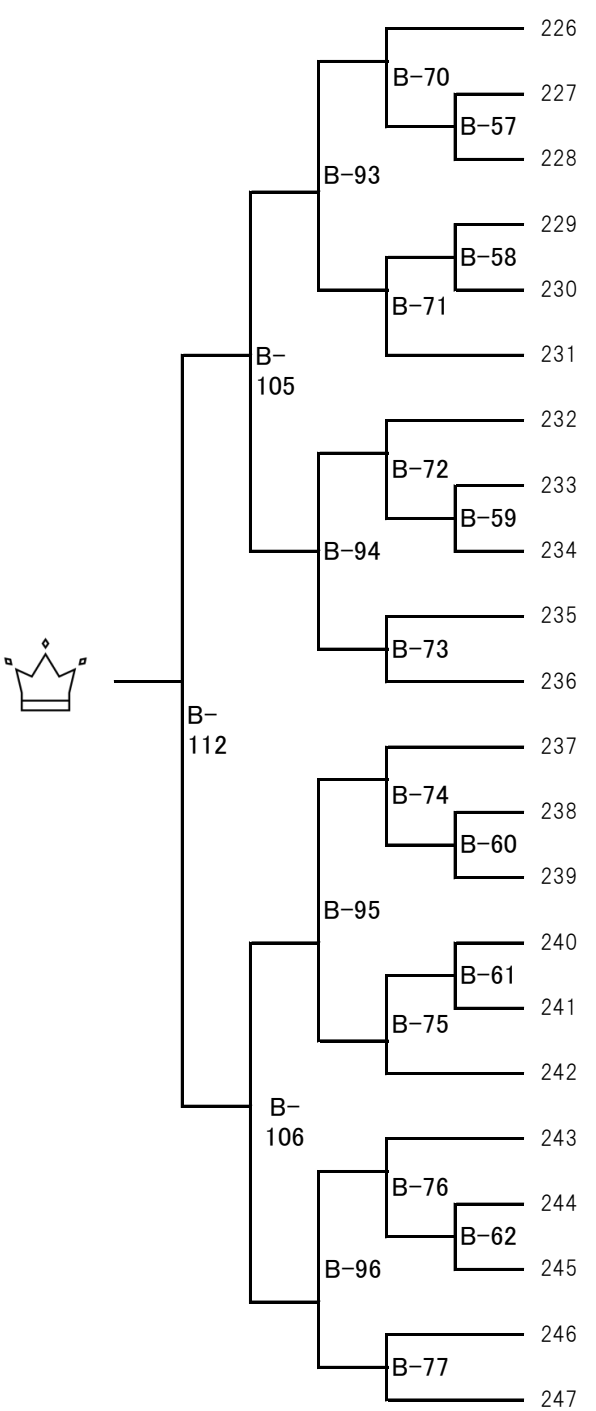

ゼッケン	氏　名	所属団体	身長	体重
226	おおにしとあ 大西杜和	敬心館	149	45
227	まつだくうが 松田久優雅	白蓮会館奈良学園前支部	146	45
228	おおはいっさ 大羽一颯	誠勇会	143	45
229	ひょうどうともき 兵頭辰哉	芦原会館	146	41
230	まつやゆきまる 松谷幸円	拳道会館	141	41
231	よこたいつき 横田　樹	一進会	144	50
232	もりもといっさ 森本一咲	誠勇会	142	43
233	はせがわはると 長谷川晴登	眞煌会館	145	47
234	しのながこうた 篠永康太	敬心館	146	44
235	ふじもとみなと 藤本湊翔	無聖塾	142	44
236	いまじょうとあ 今城俊愛	正道会館戸田道場	153	50
237	うしたにれん 牛谷　蓮	白蓮会館	160	50
238	いちみやけんしん 一宮健心	神武会館八万道場	146	50
239	ひおかじょうのしん 日岡丈ノ新	至道会館	145	49
240	まえづむねかずと 前津宗一翔	志成館	154	47
241	わだりゅうのしん 和田琉之心	白蓮会館堺支部	155	50
242	まえだしょうえい 前田祥瑛	極真会館長谷場派前田道場	150	55
243	ないとうぜんと 内藤善斗	白蓮会館八尾南支部	150	57
244	くどうあおい 工藤蒼生	福田道場	153	53
245	あおいしょうせい 青石耀星	世界全極真兵庫米山道場	147	52
246	おざきゆきと 尾崎幸翔	誠勇会	151	57
247	こまつけいご 小松慶悟	正道会館戸田道場	150	59